Produits > Pression > Prises de pression

Prise de pression JIC 37°

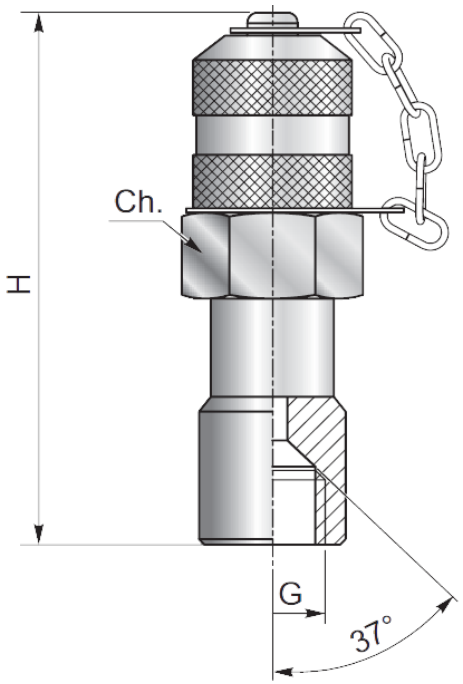

G	H	Ch	PN [bar]	Référence
9/16"-18 UNF	66	19	315	S115091FFVAIC

Options O/P